単位：mm

フラットタイプ乗り入れ

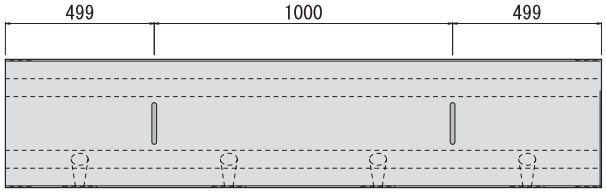

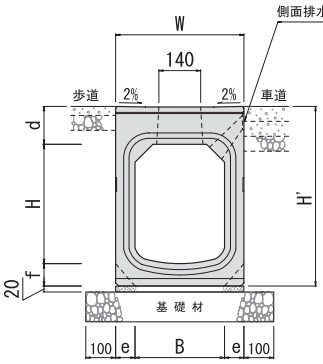

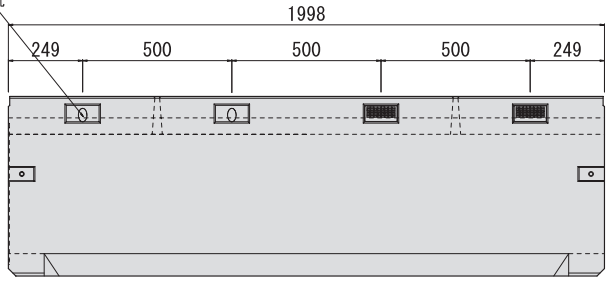

呼び名 B×H	W	H'	d	e	f	参考質量 (kg)
300×300	430	502	127	65	75	601
300×400		602				662
300×500		702				723
300×600		802				784
300×700		902				845
300×800		1002				906
300×900		1102				967
300×1000		1202				1028

呼び名 B×H	W	H'	d	e	f	参考質量 (kg)
400×400	540	613	133	70	80	830
400×500		713				896
400×600		813				962
400×700		913				1028
400×800		1013				1094

暗渠・敷板

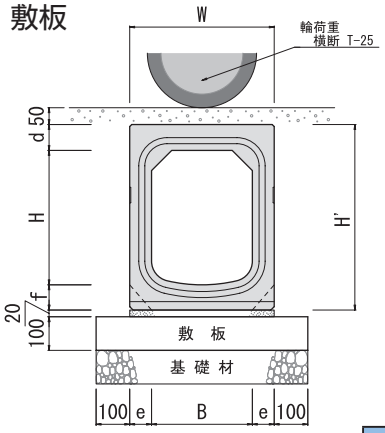

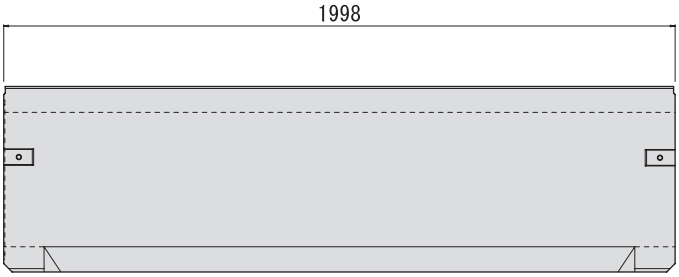

呼び名 B×H	W	H'	d	f	e	参考質量(kg)
300×300	430	452	77	75	65	500
300×400		552				561
300×500		652				622
300×600		752				683
300×700		852				744
300×800		952				805
300×900		1052				866
300×1000		1152				927

呼び名 B×H	W	H'	d	f	e	参考質量 (kg)
400×400	540	563	83	80	70	705
400×500		663				771
400×600		763				837
400×700		863				903
400×800		963				969

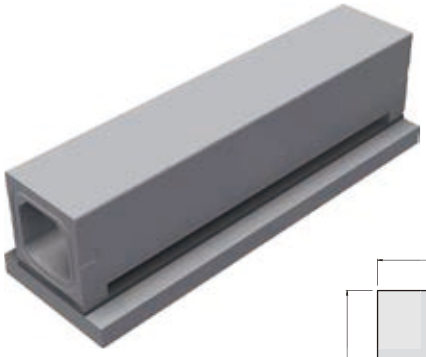

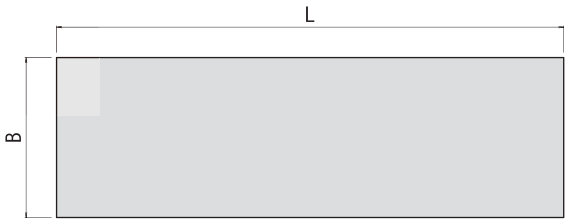

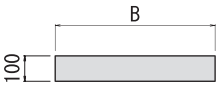

呼び名	B	L	参考質量 (kg)
300用 L=2000	630	1998	290
300用 L=1000		998	145
400用 L=2000	740	1998	340
400用 L=1000		998	170